EMC

ELDRO® classic

ЭЛЕКТРОГИДРАВЛИЧЕСКИЕ ТОЛКАТЕЛИ

THE ORIGINAL. BE SAFE.

ВЗРЫВОЗАЩИЩЕННАЯ СЕРИЯ EdEx

ТР ТС

EMC .moving ahead.

КОНСТРУКЦИЯ, ФУНКЦИЯ И ПРЕИМУЩЕСТВА

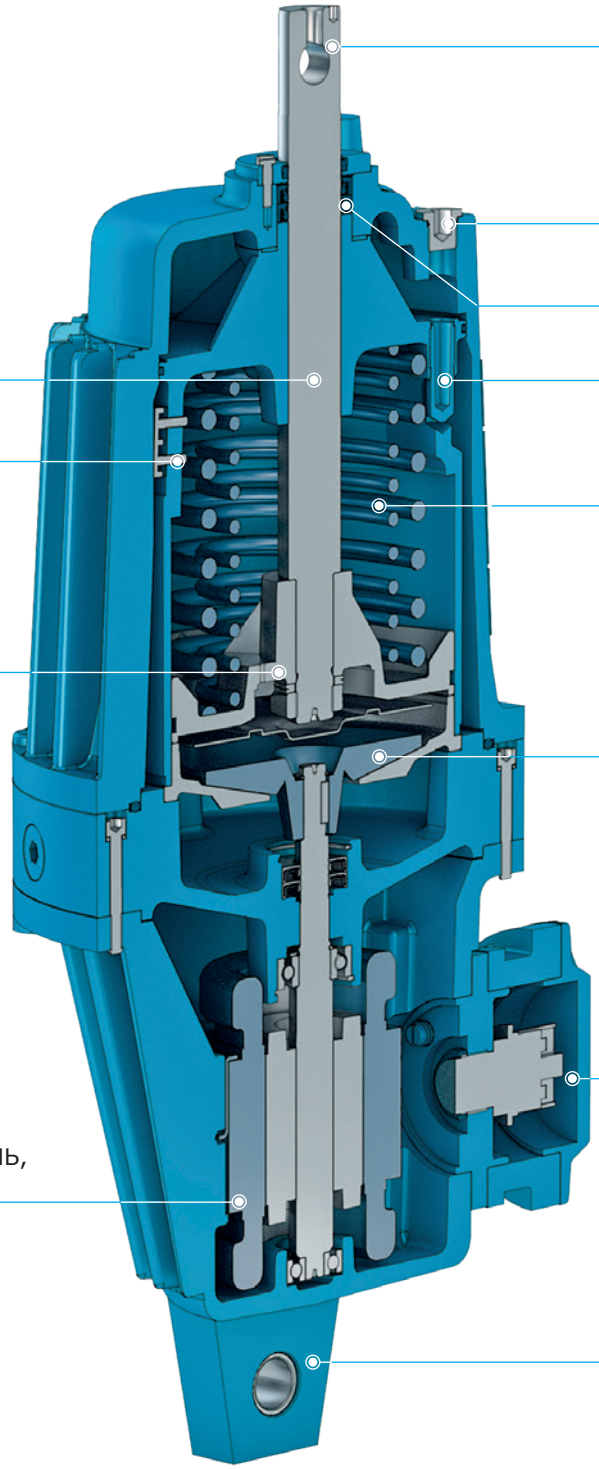

[1)] Дополнительное оборудование

КОНСТРУКЦИЯ, ФУНКЦИЯ И ПРЕИМУЩЕСТВА

ОБЛАСТИ ПРИМЕНЕНИЯ

Во многих отраслях промышленности при производстве, переработке, транспортировке и хранении горючих материалов образуются или улетучиваются газы, пары, туман или пыль. При контакте с кислородом может образоваться взрывоопасная атмосфера. При ее воспламенении происходят взрывы, которые могут причинить тяжелые травмы персоналу и значительный материальный ущерб. К таким отраслям относятся, например, химическая и нефтехимическая промышленность, фармация, нефте- и газодобыча, горнодобывающая промышленность, а также пищевая промышленность, производство биотоплива и удаление сточных вод.

Для этих областей применения идеально подходят устройства ELDROclassic® во взрывозащищенном конструктивном исполнении. Они отвечают действующим нормативным требованиям и стандартам, и поэтому могут использоваться в самых разных областях.

ДИАПАЗОН ТЕМПЕРАТУР

- Широкий стандартный диапазон температур от – 25 °C до + 40 °C
- Низкотемпературный диапазон от – 40 °C до + 40 °C со специальной рабочей средой
- Диапазон высокая температура от -10 °C до +60 °C со специальными уплотнениями
- Другие значения температуры по запросу.

ВЗРЫВОБЕЗОПАСНЫЕ ЗОНЫ

- I M2 (Подземная добыча)
- II 2G для зоны 1 и 2 (Поверхностная добыча)
- II 2D для зоны 21 и 22 (Поверхностная добыча)

СЕРТИФИКАТ СООТВЕТСТВИЯ

- ATEX - BVS 05 ATEX E 074 X
- IECEx - IECEx BVS 12.0014X
- TP TC - RU C-DE.ГБ04.B.00477

ТЕХНИЧЕСКИЕ ХАРАКТЕРИСТИКИ

Тип	номинальное усилие [Н]	номинальной ход [мм]**	Потребляемая мощность [Вт]	Потребление тока [А] при 400 В пост. тока / 50 Гц	Частота переключения в режиме работы S3 [ц/ч]	Вес [кг]
EdEx 32/...	320	50	150	0,30	240	32
EdEx 50/...	500	60 – 160	180	0,38	240	32
EdEx 80/...	800	60 – 160	220	0,48	240	45 - 54*
EdEx 125/...	1250	60 – 160	250	0,52	240	45 - 54*
EdEx 150/...	1500	60 – 160	360	0,63	240	45 - 54*
EdEx 200/...	2500	60 – 160	320	0,64	240	71 - 80*
EdEx 250/...	2500	60 – 160	360	0,69	240	71 - 80*
EdEx 320/...	3200	100	550	0,9	240	75

** в зависимости от пути подъема* *** другие по запросу* *работа подъема (Н см) = подъемная сила x путь подъема*

EdEx

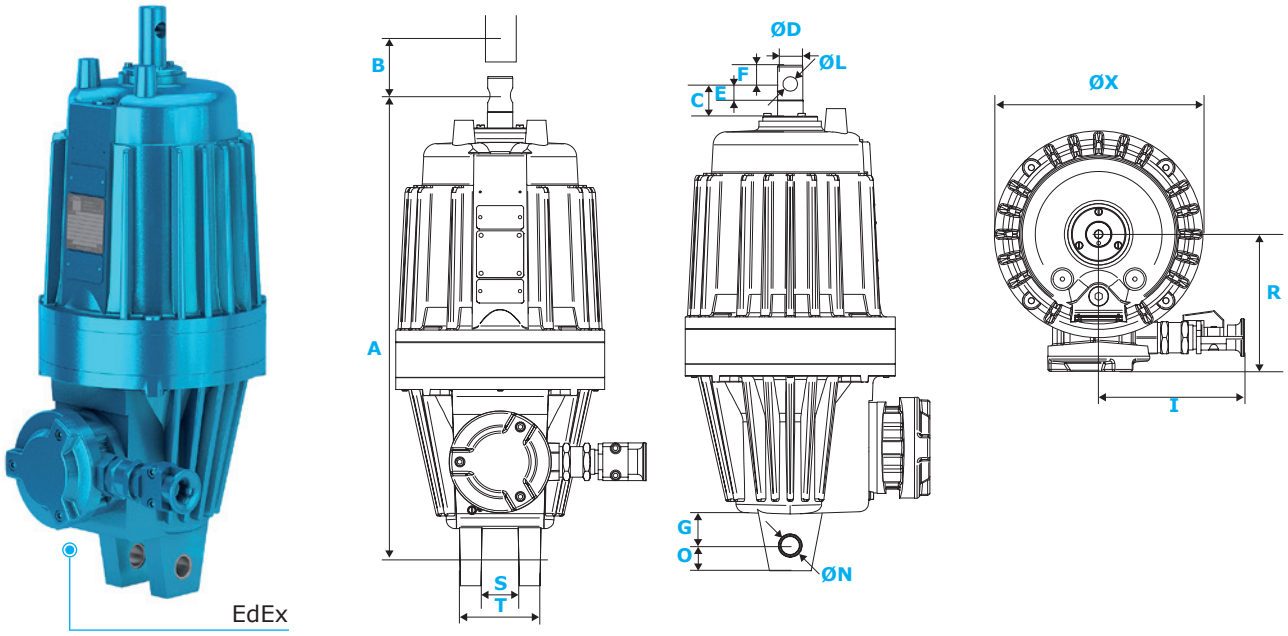

Тип	A	B	C	ØD	E	F	G	I*	ØL	ØN	O	R	S	T	ØX
EdEx 32/50 EdEx 50/50	445	50	25	21,5	16	17	26	161	12	20	21	143	40	90	200
EdEx 80/60 EdEx 125/60 EdEx 150/60	514	60	30	27,5	18	21	35	161	16	20	28	153	40	90	230
EdEx 80/160 EdEx 125/160 EdEx 150/160	630	160	32	27,5	18	21	35	161	16	20	28	153	40	90	230
EdEx 200/60 EdEx 250/60	620	60	34	35,5	24	25	35	161	20	20	30	161	40	90	275
EdEx 200/160 EdEx 250/160	720	160	34	35,5	24	25	35	161	20	20	30	161	40	90	275

*Все размеры в мм / *в зависимости от кабельного ввода*

EdEx HV

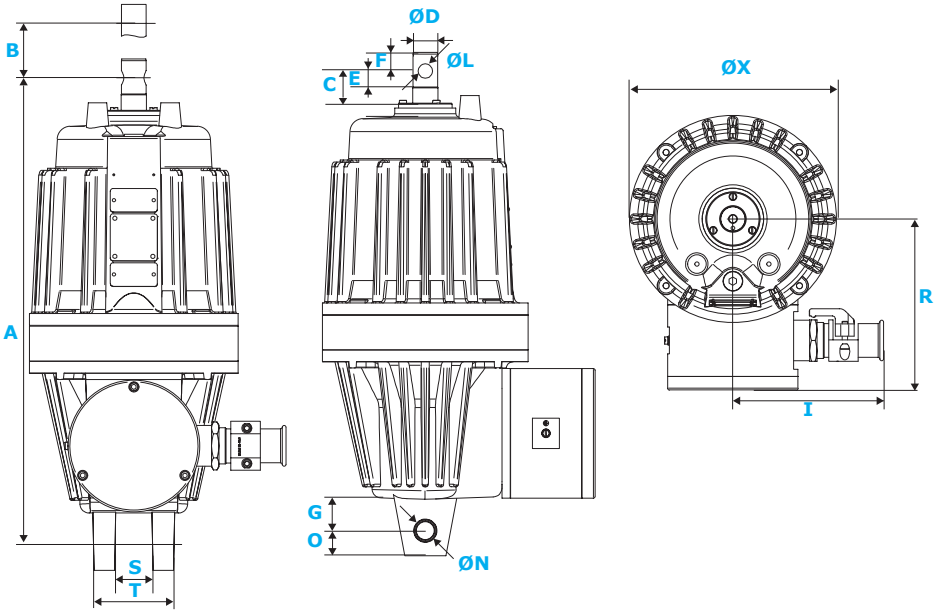

Тип	A	B	C	ØD	E	F	G	I*	ØL	ØN	O	R	S	T	ØX
EdEx 80/60 EdEx 125/60 EdEx 150/60	514	60	30	27,5	18	21	35	168	16	20	28	190	40	90	230
EdEx 80/160 EdEx 125/160 EdEx 150/160	630	160	32	27,5	18	21	35	168	16	20	28	190	40	90	230
EdEx 200/60 EdEx 250/60	620	60	34	35,5	24	25	35	168	20	20	30	198	40	90	275
EdEx 200/160 EdEx 250/160	720	160	34	35,5	24	25	35	168	20	20	30	198	40	90	275

*Все размеры в мм / *в зависимости от кабельного ввода*

***для прямого подключения сети высокого напряжения, до 1140 В*

ЭЛЕКТРИЧЕСКОЕ КОНСТРУКТИВНОЕ ИСПОЛНЕНИЕ

ДВИГАТЕЛЬ

- Трехфазный асинхронный двигатель, 2-полюсный.
- Рабочие характеристики см. главу «Технические характеристики».
- Стандартная изоляция согласно классу изоляции F.

НАПРЯЖЕНИЯ И ЧАСТОТЫ

- 400 В, 50 Гц, 3 ф.
  500 В, 50 Гц, 3 ф.
  690 В, 50 Гц, 3 ф.
  HV 660/1140 В, 50 Гц, 3 ф.
- Все толкатели обычно при поставке соединены по схеме звезды (Y).
- Возможно выполнение специальных обмоток 110 В - 690 В, 3 ф., 50 Гц и 60 Гц.
- Конструктивные исполнения постоянного и переменного тока не поставляются.

РЕЖИМЫ РАБОТЫ

- Непрерывный режим работы S1 и повторно-кратковременный режим работы S3 – 60 % ПВ (продолжительность включения), стандартный.

КЛЕММНАЯ КОРОБКА

- Степень защиты IP65, DIN VDE 0470 T1 (IEC 529).
- Присоединение выводов – резьбовая клемма.
- Подключение защитного провода, внутри: резьбовая клемма, HV-устройство M5.
- Подключение защитного провода, снаружи: M5.

КАБЕЛЬНЫЙ ВВОД

- Кабельный ввод M 28 x 1,5 для проводов сечением до 4 x 2,5 мм² (Ø 15–18 мм).
- Кабельный ввод HV-устройства M 40 x 1,5 для провода сечением до 7 x 2,5 мм² (Ø 18–21 мм).

МЕХАНИЧЕСКОЕ КОНСТРУКТИВНОЕ ИСПОЛНЕНИЕ

ВАРИАНТЫ МОНТАЖА

- Лапы крепления нельзя устанавливать со смещением на 90°.
- Головку штока можно поворачивать во всех типах.

РАБОЧАЯ ЖИДКОСТЬ

- Минеральное гидравлическое масло или силиконовое масло, а также водный раствор полимера в зависимости от условий эксплуатации, например, от температуры окружающей среды, заправляется на заводе-изготовителе.

ОКРАСКА

- 2-компонентный полиакриловый лак, толщина слоя 120 мкм.
- Специальное лакокрасочное покрытие, толщина слоя до 200 мкм.
- стандартный цвет краски RAL 7022 (темно-серый).

ЗАЩИТНЫЕ МЕРЫ

- однократное пылезащитное уплотнение.
- Двойное уплотнение гидравлической камеры.
- Твердое хромирование штока поршня.

ДОПОЛНИТЕЛЬНОЕ ЭЛЕКТРИЧЕСКОЕ И МЕХАНИЧЕСКОЕ ОБОРУДОВАНИЕ

ПОДЪЕМНЫЙ, ТОРМОЗНОЙ И ДРОССЕЛЬНЫЙ КЛАПАН (H, S, D)

- С помощью встроенного подъемного, тормознова или дроссельного клапана можно плавно увеличить время подъема или опускания, или одновременно время подъема и опускания. Регулируемые минимальные значения в 10–20 раз меньше нормальных значений.
- Встроенные клапаны в положении «Открыто» дают увеличение времени подъема и опускания около 0,4–1,0 секунд для короткоходных толкателей и около 0,7–2,0 секунда — для длинноходных толкателей.
- Установка желаемого времени подъема или опускания осуществляется снаружи на остановленном устройстве.

ВОЗВРАТНАЯ ПРУЖИНА (C-ПРУЖИНА)

- Встроенная C-пружина для создания тормозного усилия. Указанное тормозное усилие C-пружины достигается от 0 до максимума номинального хода.

КОНСТРУКТИВНЫЕ ИСПОЛНЕНИЯ С ПРУЖИНОЙ ТОРМОЗА

Тип	Усилия возвратной пружины (C-пружины) [H]
EdEx 32/50 C32	370 - 450
EdEx 50/50 C50	540 - 680
EdEx 80/60 C80	740 - 1060
EdEx 125/60 C125	1200 - 1630
EdEx 150/60 C125	1200 - 1630
EdEx 200/60 C200	1900 - 2500
EdEx 250/60 C200	1900 - 2500
EdEx 320/100 C320	2510 - 3690

ПОВЫШЕННАЯ АНТИКОРРОЗИОННАЯ ЗАЩИТА

- Повышенная антикоррозионная защита требуется при использовании устройств ELDRO$_{classic}$® в условиях агрессивной среды и (или) высокой влажности воздуха, приводящей к образованию конденсата.
- **Повышенная защита в двигателе:** Отсек двигателя имеет дополнительное антикоррозионное покрытие.
- **Повышенная защита снаружи:** Специальной окраской см. главу «Механическое конструктивное исполнение».

КОНЦЕВЫЕ ВЫКЛЮЧАТЕЛИ (LI И LM)

- Для электроиндикации положения открытия и положения торможения на всех устройствах ELDRO$_{classic}$® можно установить механические или индуктивные концевые выключатели.
- Подробная информация имеется в паспорте концевых выключателей.

СМЕННЫЕ ТОЛКАТЕЛИ

- По запросу.

EMG Automation GmbH

Industriestraße 1 · 57482 Wenden
Телефон: +49 27 62 6 12 - 0 · Факс: +49 27 62 6 12 - 320
www.emg-automation.com · eldro@emg-automation.com

eLeXIS Group

EMG / P-E / ELDROclassic® взрывозащищенное исполнение / RU / Каталожный номер: 343332 / Редакция 01 / 04.2018 /
Напечатано в Германии / Компания сохраняет за собой право на внесение технических изменений