EMG

ELDRO® classic

ЭЛЕКТРОГИДРАВЛИЧЕСКИЕ ТОЛКАТЕЛИ

THE ORIGINAL. BE SAFE.

СЕРИЯ ПОСТОЯННОГО ТОКА

Eg

EMG .moving ahead.

СЕРИЯ ПОСТОЯННОГО ТОКА Eg

ОБЛАСТИ ПРИМЕНЕНИЯ

Устройства ELDROclassic® в исполнении постоянного тока используются в установках с имеющейся сетью постоянного тока.

Серия толкателей постоянного тока ELDROclassic® Eg применяется для открытия тормоза при отключении напряжения в трехфазной сети питания. В этом случае данные толкатели встраиваются в тормозной механизм в качестве дополнительного растормаживающего толкателя, а их питание может осуществляться напряжением постоянного тока, например, от аккумулятора, что позволяет безопасно снизить нагрузку, например, в подъемном механизме.

ТЕХНИЧЕСКИЕ ХАРАКТЕРИСТИКИ

Тип	номинальное усилие [Н]	номинальной ход [мм]**	Потребляемая мощность [Вт]	Потребление тока [А] при 220 В пост. тока	Частота переключения в режиме работы S3 [ц/ч]	Вес [кг]
Eg 50/...	500	60 – 120	350	1,60	600 – 1 000*	27 – 31*
Eg 80/...	800	60 – 120	330	1,50	600 – 1 000*	27 – 31*
Eg 121/...	1 250	60 – 120	330	1,50	500 – 1 000*	43 – 44*
Eg 201/...	2 000	60 – 120	430	2,00	500 – 1 000*	43 – 44*
Eg 301/...	3 000	60 – 120	470	2,20	400 – 800*	43 – 44*

** в зависимости от пути подъема ** другие по запросу работа подъема (Н см) = подъемная сила x путь подъема*

Eg 50–Eg 80

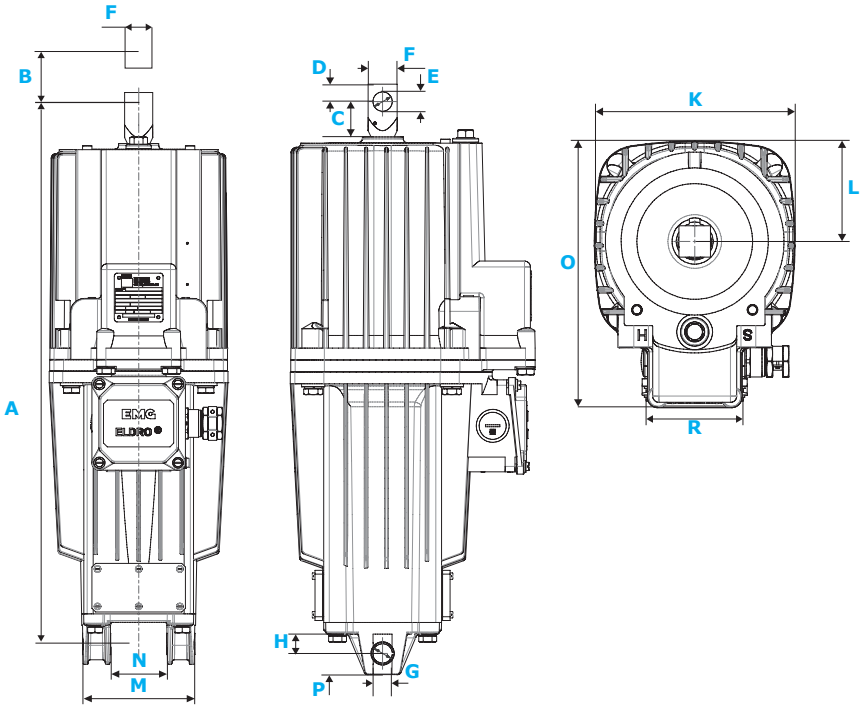

Тип	A	B	C	D	E	F	G	H	K	L	M	N	O	P	R
Короткоходные толкатели															
Eg 50/...	570	60	36	18	20	30	20	23	195	97	120	60	254	22	90
Eg 80/...	570	60	36	18	20	30	20	23	195	97	120	60	254	22	90
Длинноходные толкатели															
Eg 50/...	650	120	36	18	20	30	20	23	195	97	120	60	254	22	90
Eg 80/...	650	120	36	18	20	30	20	23	195	97	120	60	254	22	90

Все размеры в мм | B = путь подъема (переменный)

EMG ELDRO® classic

Eg 121–Eg 301

Eg 121

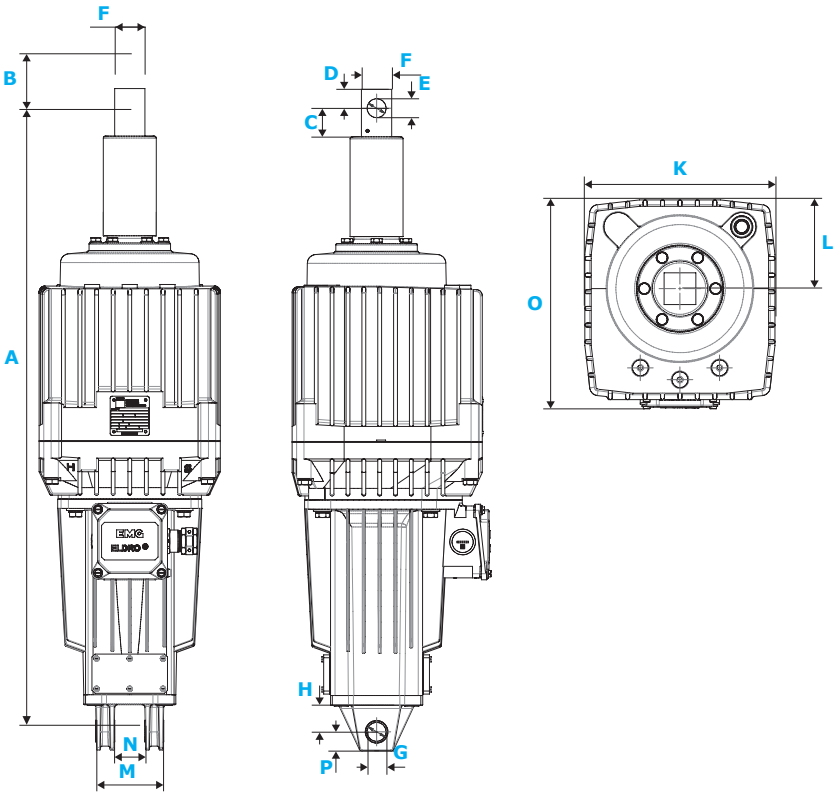

Тип	A	B	C	D	E	F	G	H	K	L	M	N	O	P	R	W
Короткоходные толкатели																
Eg 121/...	765	60	38	25	25	40	25	35	240	112	90	40	260	25	15	100
Eg 201/...	765	60	38	25	25	40	25	35	240	112	90	40	260	25	15	100
Eg 301/...	765	60	38	25	25	40	25	35	240	112	90	40	260	25	15	100
Длинноходные толкатели																
Eg 121/...	825	120	38	25	25	40	25	35	240	112	90	40	260	25	15	100
Eg 201/...	825	120	38	25	25	40	25	35	240	112	90	40	260	25	15	100
Eg 301/...	825	120	38	25	25	40	25	35	240	112	90	40	260	25	15	100

Все размеры в мм | B = путь подъема (переменный)

ЭЛЕКТРИЧЕСКОЕ КОНСТРУКТИВНОЕ ИСПОЛНЕНИЕ

ДВИГАТЕЛЬ

- Шунтовой двигатель постоянного тока.
- Расчет согласно DIN VDE 0530.
- Рабочие характеристики см. главу «Технические характеристики».
- Стандартная изоляция согласно классу изоляции F.

НАПРЯЖЕНИЯ И ЧАСТОТЫ

- Номинальная нагрузка до форм-фактора 1,05.
- Стандартное напряжение 220 В пост. тока.
- Специальные обмотки от 24 В до 500 В пост. тока по запросу.

КАБЕЛЬНЫЙ ВВОД

- Кабельный ввод M 25 x 1,5 для проводов сечением до 4 x 2,5 мм^2 (Ø 17–19 мм).

РЕЖИМЫ РАБОТЫ

- Непрерывный режим работы S1 и повторно-кратковременный режим работы S3 – 60 % ПВ (продолжительность включения), стандартный.
- При температуре окружающей среды > 35 °C другие технические характеристики (доступны по запросу).

КЛЕММНАЯ КОРОБКА

- Клеммная колодка, 6-полюсная.
- Присоединение выводов – винт M4.
- Подключение защитного провода, внутри: M4.
- Подключение защитного провода, снаружи: M6.

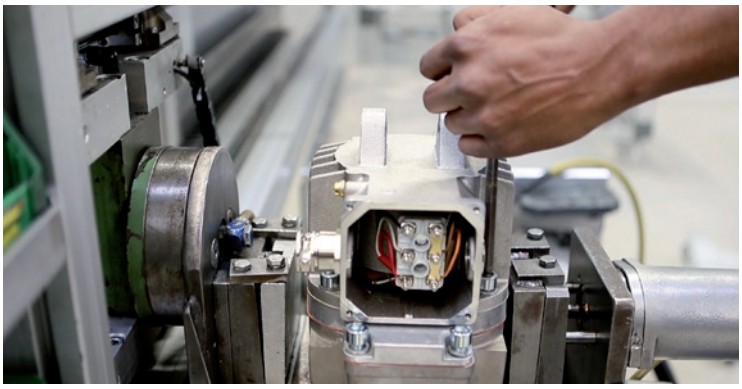

МЕХАНИЧЕСКОЕ КОНСТРУКТИВНОЕ ИСПОЛНЕНИЕ

ВАРИАНТЫ МОНТАЖА

- Лапы крепления в типах без концевого выключателя можно устанавливать со смещением на 90°.
- Головку штока можно поворачивать во всех типах.
- В конструктивных исполнениях с концевым выключателем, чтобы повернуть головку штока или лапы крепления в желаемое положение, требуются только легкие модификации.

СТЕПЕНЬ ЗАЩИТЫ

- Стандартная IP 65, в специальном исполнении – до IP 68.

РАБОЧАЯ ЖИДКОСТЬ

- Минеральное гидравлическое масло или силиконовое масло
  в зависимости от условий эксплуатации, например, от температуры окружающей среды, заправляется на заводе-изготовителе.

ОКРАСКА СОГЛАСНО DIN EN ISO 12944

- Стандартная при коррозионном воздействии C1, толщина слоя 70 мкм.
- Специальное лакокрасочное покрытие при коррозионном воздействии до C5-M, толщина слоя до 280 мкм.
- Стандартный цвет краски RAL 7022 (темно-серый).

ЗАЩИТНЫЕ МЕРЫ

- Двойное пылезащитное уплотнение.
- Двойное уплотнение гидравлической камеры.
- Хромированный в размер шток поршня.
- В типах Eg 121, Eg 201, Eg 301, кроме того, требуется защитная труба штока поршня для защиты от внешних механических воздействий.

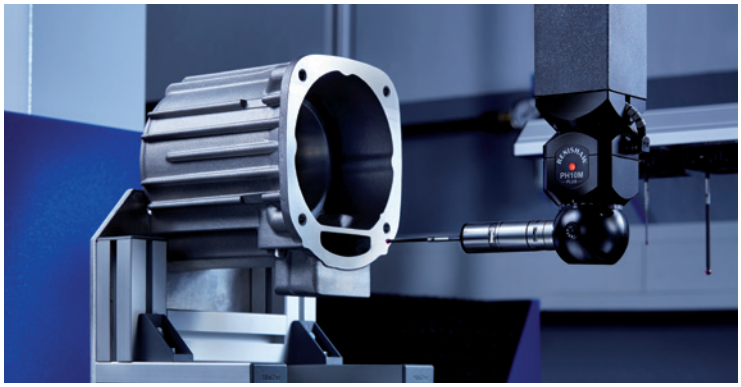

ДОПОЛНИТЕЛЬНОЕ ЭЛЕКТРИЧЕСКОЕ И МЕХАНИЧЕСКОЕ ОБОРУДОВАНИЕ

ПОДЪЕМНЫЙ, ТОРМОЗНОЙ И ДРОССЕЛЬНЫЙ КЛАПАН (H, S, D)

- С помощью встроенного подъемного, тормознова или дроссельного клапана можно плавно увеличить время подъема или опускания. Регулируемые минимальные значения в 10–20 раз меньше нормальных значений.
- Встроенные клапаны в положении «Открыто» дают увеличение времени подъема и опускания около 0,1–0,2 секунд для короткоходных толкателей и около 0,2–0,4 секунда — для длинноходных толкателей.
- Установка желаемого времени подъема или опускания осуществляется снаружи на устройстве.

КОНЦЕВЫЕ ВЫКЛЮЧАТЕЛИ

- Для электроиндикации положения открытия и положения торможения на всех устройствах ELDROclassic® можно установить механические или индуктивные концевые выключатели.
- Подробная информация имеется в паспорте концевых выключателей.

ПОВЫШЕННАЯ АНТИКОРРОЗИОННАЯ ЗАЩИТА

- Повышенная антикоррозионная защита требуется при использовании устройств ELDROclassic® в условиях агрессивной среды и (или) высокой влажности воздуха, приводящей к образованию конденсата.
- **Повышенная защита снаружи:** Специальной окраской см. главу «Механическое конструктивное исполнение».

ВОЗВРАТНАЯ ПРУЖИНА (C-ПРУЖИНА)

- Встроенная C-пружина для создания тормозного усилия. Указанное тормозное усилие C-пружины достигается при 1/3 номинального хода.

КОНСТРУКТИВНЫЕ ИСПОЛНЕНИЯ С ВОЗВРАТНАЯ ПРУЖИНОЙ

Тип	Упругость пружины тормоза (C-пружины) [H]
Eg 50/6	460
Eg 80/6	750
Eg 121/6	1 200
Eg 201/6	1 900
Eg 301/6	2 700

EMG Automation GmbH

Industriestraße 1 · 57482 Wenden
Телефон: +49 27 62 6 12 - 0 · Факс: +49 27 62 6 12 - 320
www.emg-automation.com · eldro@emg-automation.com

eLeXIS Group

EMG / P-E / ELDROclassic® постоянного тока / RU / Каталожный номер: 343330 / Редакция 01 / 04.2018 / Напечатано в Германии / Компания сохраняет за собой право на внесение технических изменений